Схема расположения балок на отм. +3,600

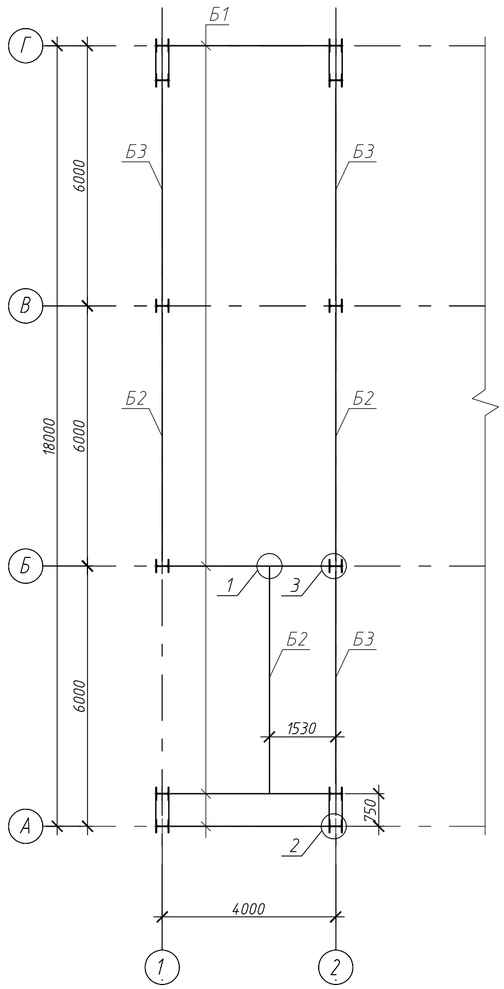

Схема расположения балок на отм. +7,200

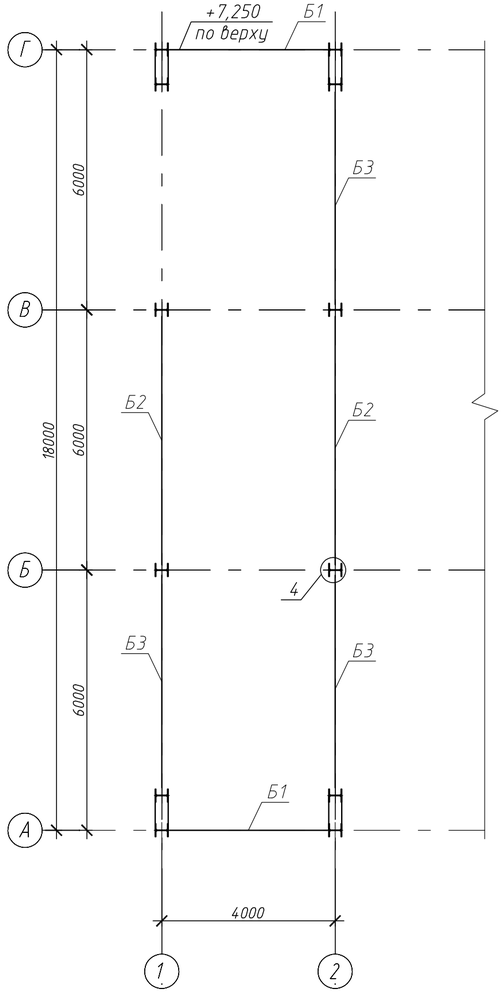

2

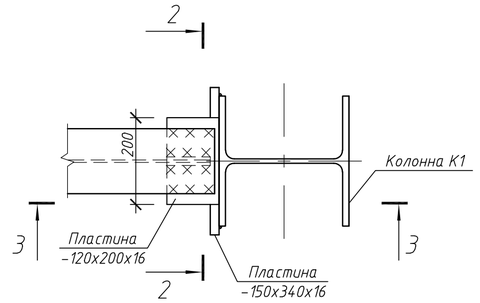

Ведомость элементов

Марка элемента	Сечение			Усилие для прикрепления			Наименование или марка металла	Примечание
	эскиз	поз.	состав	А, кН	N, кН	М, кН*м		
Б1	I		№30Б1	21,7		21,7	С245	
Б2	I		№30Б1	51,0		76,5	С245	
Б3	I		№30Б1	29,64		37,89	С245	

2-2

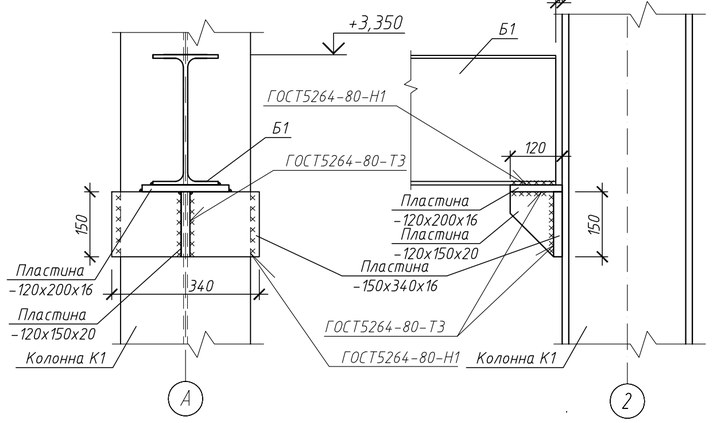

3-3

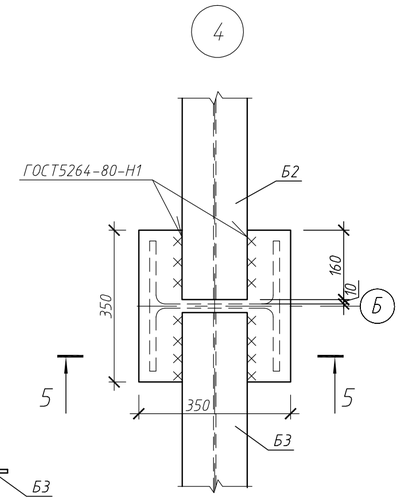

1

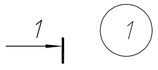

1-1

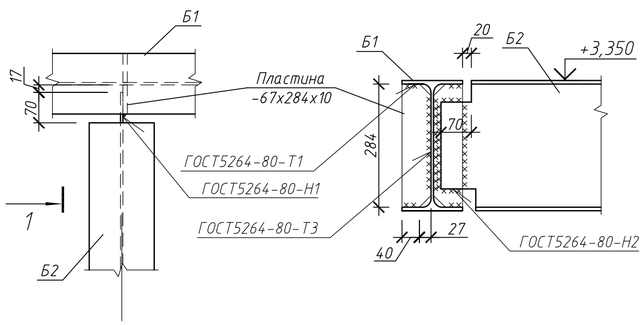

5-5

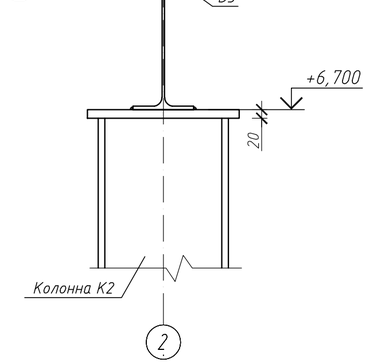

3

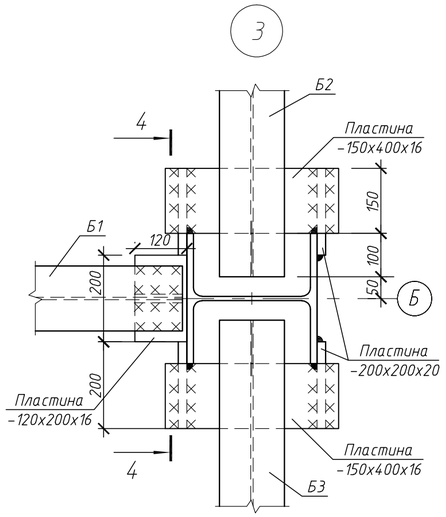

4-4

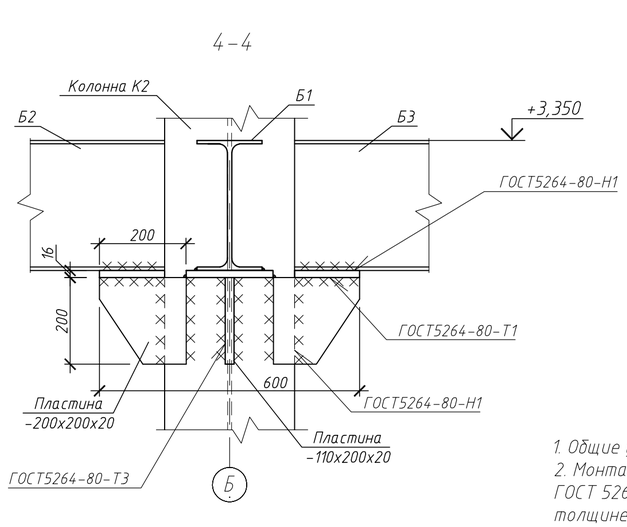

Примечания

1. Общие указания смотри л.1.
2. Монтажные швы выполнять в соответствии с требованиями ГОСТ 5264-80. Высоту сварных швов принимать по наименьшей толщине свариваемых элементов. Сварку вести электродами типа Э42 ГОСТ 9467-75 .

Изм.	Кол.уч.	Лист	N док.	Подп.	Дата	РНФ 14-29-00172-1-КМ		
						Здание с испытательным стендом по адресу: г.Пермь, ул. Академика Королева, 1		
Разраб.		Лядова				Здание с испытательным стендом	Стадия: Р	Лист: 4
Проверил		Плотников						Листов:
Н. контр.		Лядов				Схема расположения балок на отм. +3,600, +7,200.	ИМСС УрО РАН	

Согласовано

Взам. инв. N

Подп. и дата

Инв. N подл.

Формат А2